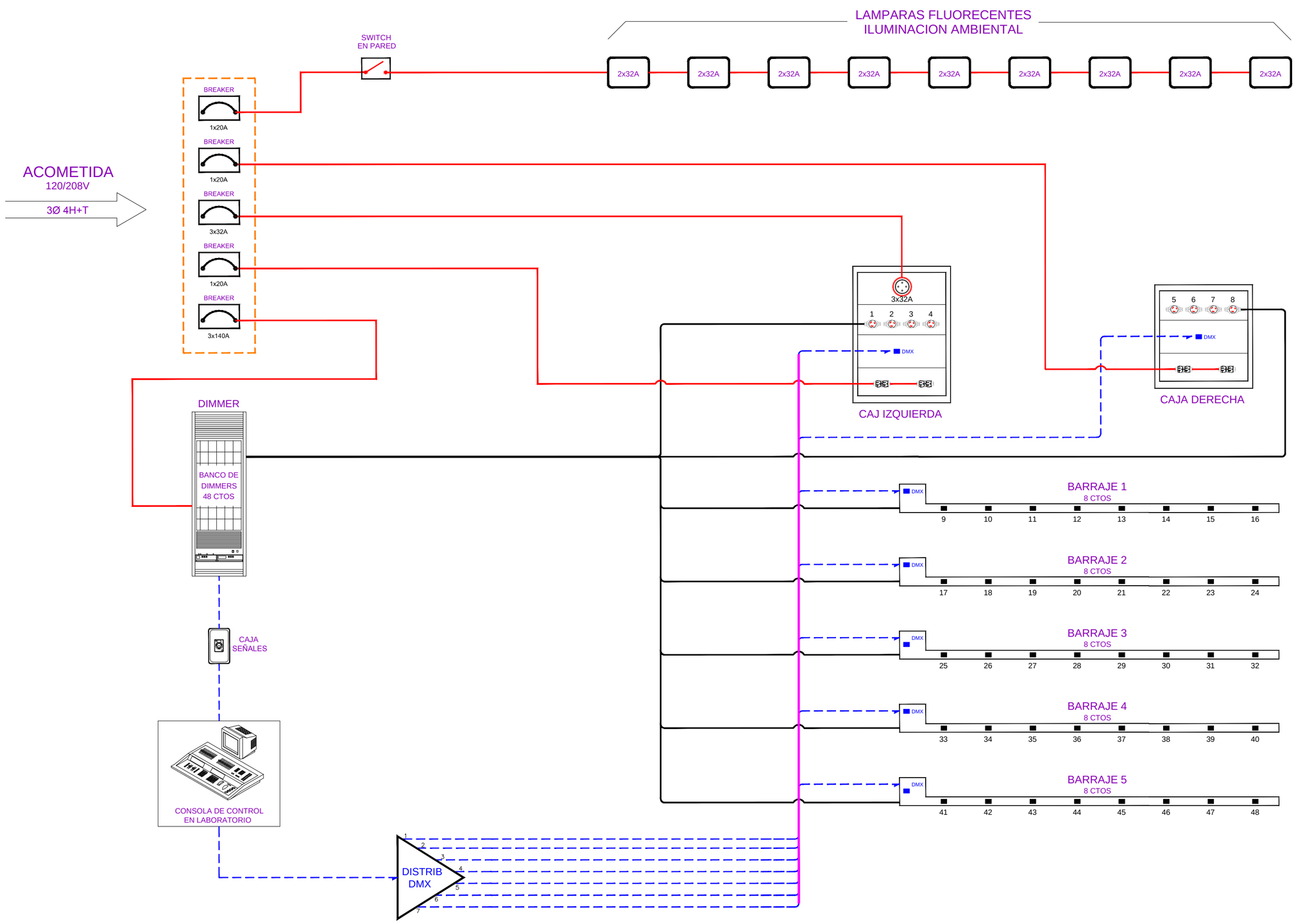

PROYECTO: ASESORIA AUDIOVISUALES EDUCACION A DISTANCIA	SEEL Ingenieria de Televisión BOGOTA - COLOMBIA www.seel.com.co	APROBACION	FECHA:	NOMBRE:	CONTIENE: DIAGRAMA UNIFILAR LABORATORIO DE HIPERMEDIA		PROYECTO No. 103 02
		CLIENTE:					DWG No. AC01
		CLIENTE:			DISEÑO: C.FERNANDEZ	REVISO: C.FERNANDEZ	DIBUJO: E.BAUTISTA	ESCALA: N.A.	FECHA: 24/JUNIO/2013