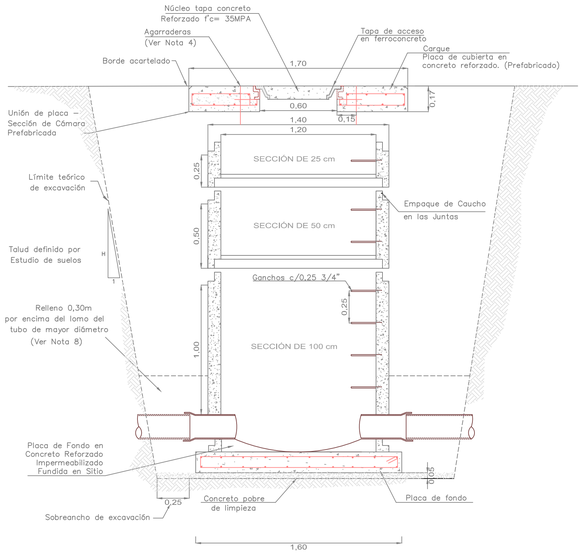

ESQUEMA DE POZO RECTO
CON CAÑUELA

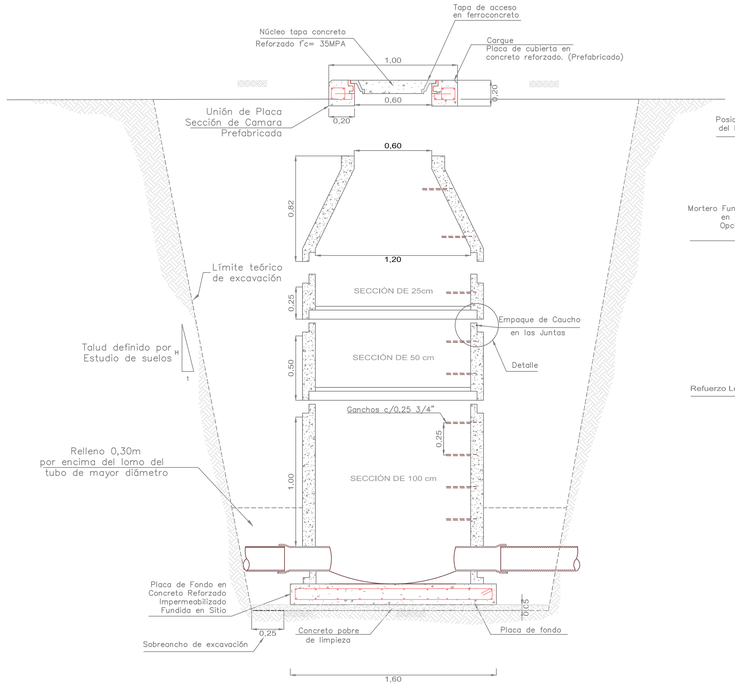

ESQUEMA DE POZO
CON REDUCCIÓN CONICA

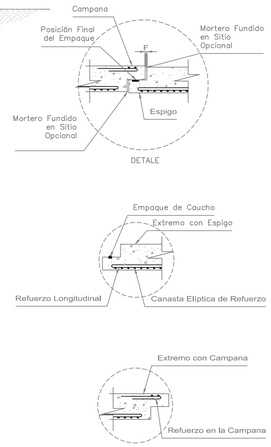

CARACTERÍSTICAS DE LOS POZOS

POZO	ALTURA DEL CILINDRO	TIPO DE POZO
A3	2,13	CÓNICO
B3	2,80	CÓNICO
C3	1,61	CILINDRICO
D3	1,54	CILINDRICO
E3	1,73	CILINDRICO
F3	1,64	CILINDRICO
G3	1,36	CILINDRICO
H3	1,44	CILINDRICO
I3	1,35	CILINDRICO
J3	1,36	CILINDRICO
K3	1,06	CILINDRICO
A4	1,38	CILINDRICO
B4	1,65	CILINDRICO
C4	1,31	CILINDRICO
D4	1,71	CILINDRICO
E4	1,54	CILINDRICO
F4	1,56	CILINDRICO
M4	1,00	CILINDRICO
N4	1,18	CILINDRICO
G4	0,95	CILINDRICO
H4	2,05	CÓNICO
I4	1,40	CILINDRICO
J4	1,54	CILINDRICO
K4	1,95	CÓNICO
L4	1,95	CÓNICO
O4	1,41	CILINDRICO
P4	1,32	CILINDRICO
Q4	1,36	CILINDRICO
R4	1,69	CILINDRICO
S4	1,71	CILINDRICO
T4	1,70	CILINDRICO
U4	1,67	CILINDRICO
V4	1,94	CÓNICO
A6	1,00	CILINDRICO
B6	1,81	CÓNICO
C6	1,34	CILINDRICO
D6	1,86	CÓNICO
E6	1,04	CILINDRICO
F6	1,67	CILINDRICO
G6	1,66	CILINDRICO
H6	1,86	CÓNICO
I6	1,79	CILINDRICO
J6	1,91	CÓNICO
K6	1,74	CILINDRICO
L6	1,93	CÓNICO
M6	1,91	CÓNICO
N6	2,08	CÓNICO
O6	2,49	CÓNICO
P6	2,66	CÓNICO
Q6	1,77	CILINDRICO
R6	2,04	CÓNICO
S6	2,12	CÓNICO
T6	2,22	CÓNICO
U6	2,23	CÓNICO

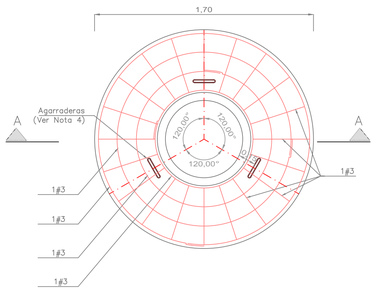

REFUERZO CARA SUPERIOR
PLACA DE CUBIERTA
ESCALA 1 : 20

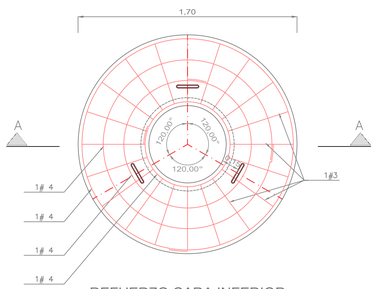

REFUERZO CARA INFERIOR
PLACA DE CUBIERTA
ESCALA 1 : 20

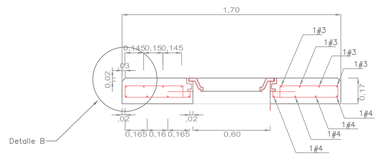

REFUERZO
SECCION TRANSVERSAL PLACA DE CUBIERTA
(CORTE A – A)
ESCALA 1:20

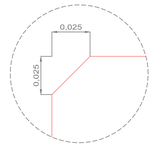

DETALLE B

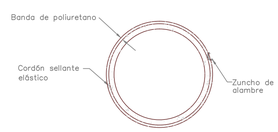

DETALLE CONEXION TUBERIA
SIN ESCALA

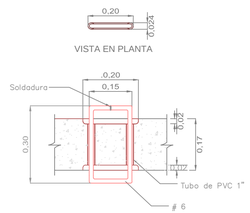

DETALLE AGARRADERA
ESCALA 1:10

POZOS DE INSPECCION
CONO EXCÉNTRICO Y CONCÉNTRICO

Diámetro Superior	Diámetro Inferior	Altura Útil	Espesor de Pared	Peso
cm	cm	cm	mm	kg
60	120	85	100	660

SECCIONES CILÍNDRICAS

Diámetro Interno	Diámetro Externo	Altura Útil	Espesor de Pared	Peso
cm	cm	cm	mm	kg
120	140	100	100	900
120	140	50	100	470
120	140	25	100	250

BASE PARA POZO

Diámetro Ext	Altura Placa	Peso
cm	cm	kg
180	15	1020

TAPAS PARA POZOS

Descripción	Diámetro exterior	Espesor	Peso
	cm	mm	kg
Aro–tapa pozo cónico	100	200	230
Aro–tapa pozo recto	170	250	1110
Tapa en concreto	70	100	90

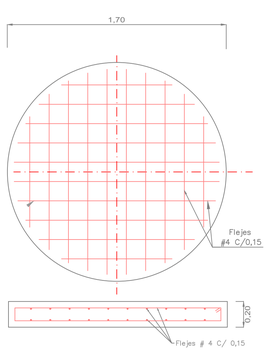

REFUERZO PLACA DE FONDO TIPO A
Para pozos con profundidad entre 0 y 4 m
ESCALA 1: 20

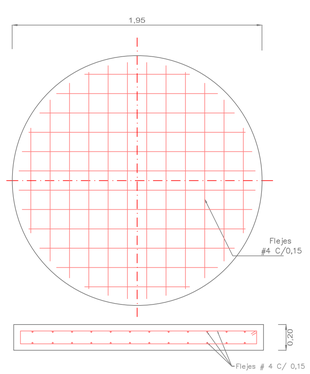

REFUERZO PLACA DE FONDO TIPO B
Para pozos con profundidad entre 4 y 7 m
ESCALA 1: 20

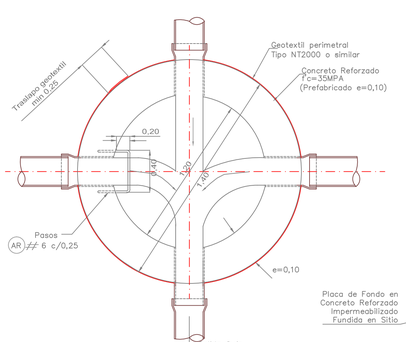

VISTA EN PLANTA
ESCALA 1 : 20

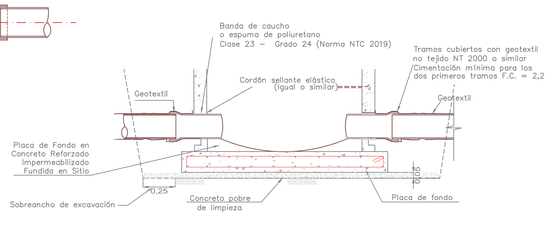

DETALLE CONEXION DE TUBERIAS
CON CAÑUELA

NOTAS:

1. Todas las dimensiones y elevaciones están dadas en metros, a menos que se especifique de otra manera.
2. Las coordenadas y cotas están referenciadas al sistema del Instituto Geográfico Agustín Codazzi, IGAC.
3. El presente plano se debe leer con los planos CAJ–URB–ALL–16, ALL–17, ALL–18, ALL–19, ALL–20, ALL–21, ALL–22, ALL–23 y ALL–24, los cuales corresponden a la red de alcantarillado de aguas lluvias.
4. La tubería de la red de alcantarillado de aguas lluvias se deberá colocar bajo las zonas verdes, lo más cerca posible de los andenes y vías.
5. La tubería de la red de alcantarillado de aguas lluvias se deberá colocar, como mínimo, con la clave a 0,75 m bajo el terreno. Si esta distancia resulta menor, se deberá colocar una protección sobre la tubería, como una losa de concreto o similar.
6. La instalación de las tuberías y accesorios se deberá ejecutar según las especificaciones técnicas y las recomendaciones de los fabricantes y del Interventor
7. Se recomienda construir pozos de inspección prefabricados de concreto.
8. Los pozos de inspección serán cilíndricos para alturas hasta de 1,80 m. Para alturas superiores se utilizará una sección cónica en la parte superior.
9. El diámetro de la placa de fondo variará de acuerdo con la profundidad del pozo.
   para h<=4,0 m, d=1,70 m.
   para 4,0< h <=7,0 m. d = 1,95 m.
10. Escaleras de acceso en acero corrugado fy=4,200 kg/cm2, ø 3/4" (19mm) con recubrimiento anticorrosivo. tipo Sikaguard – 64 o similar.
11. Se instalarán tres agarraderas en la placa superior separadas 120° y a 0,15 m del borde interno
12. El geotextil perimetral se doblará sobre la parte superior del muro, antes de instalar la placa de cubierta
13. La banda de espuma de poliuretano será de ancho igual al ancho del muro menos 2 cm
    Se fijará con zunchos de alambre alrededor de la tubería, sin traslapos
    La espuma de Poliuretano deberá cumplir con la norma NTC 2019
14. Todas las tuberías conectadas al pozo deberán iniciar con un tramo de 0,50 m de longitud. Opcional
15. El material por encima del nivel indicado será relleno segun estudios geotecnicos y aprobado por la Empresa.

UNIVERSIDAD MILITAR NUEVA GRANADA

CAMPUS UNIVERSITARIO CAJICÁ

FICHA CATASTRAL:

MATRICULA INMOBILIARIA:

CONSULTOR:

Compañía de proyectos técnicos s.a.

DISEÑADOR:

FIRMA:
NOMBRE: Ing. TOMÁS OCHOA RUBIO
MATRICULA: T.P. 25202–02215 CND

INTERVENTOR DE DISEÑO:

INCOPLAN S.A.
INGENIERIA,CONSULTORIA Y PLANEACION

FIRMA:
NOMBRE: SANTIAGO PÁEZ TALERO
MATRICULA: T.P. 25202–40972 CND

INTERVENTOR UMNG:

FIRMA:
NOMBRE: MIGUEL HERNÁNDEZ VIRVIESCAS
MATRICULA: T.P. 11615 CND

DIRECTOR DEL PROYECTO :

FIRMA:
NOMBRE: EDGAR FERNANDO CASTIBLANCO RAMÍREZ
MATRICULA: T.P. 25202–35669 CND

RECTOR:

NOMBRE: B.G. CARLOS LEÓN GÓMEZ MATEUS

DIBUJO:

ALVARO SAINEA L.

drawcomservice@yahoo.com

TITULO:
ESTUDIOS Y DISEÑOS URBANÍSTICOS DEFINITIVOS PARA LA CONSTRUCCIÓN DEL CAMPUS UNIVERSITARIO EN CAJICÁ DISEÑO DE REDES HIDRÁULICAS, SANITARIAS Y DRENAJES

CONTENIDO:
RED DE ALCANTARILLADO DE AGUAS LLUVIAS POZOS DE INPECCIÓN PREFABRICADOS

OBSERVACIONES:

ESCALA: Indicadas

FECHA: JULIO DE 2007

ESTADO DEL PLANO:

CODIFICACIÓN:
CAJ-URB-ALL-19 de 35

Archivo: CAJ–URB–ALL–19 Pozos.DWG